Knopp Hygienic Design

Rostfritt stål AISI 316L

MATERIAL
- AISI 316L rostfritt stål.

PACKNINGSRING
- H: H-NBR syntetgummi, hårdhet 85 +/-5 Shore A, i blå färg, FDA-kompatibelt, tål temperaturer från -25 °C till +150 °C.
- E: EPDM syntetgummi, hårdhet 85 +/-5 Shore A, i blå färg, FDA-kompatibelt, tål temperaturer från -40 °C till +120 °C.
- F: FKM syntetgummi, hårdhet 85 +/-5 Shore A, i blå färg, FDA-kompatibelt, tål temperaturer från -5 °C till +200 °C.

STANDARDUTFÖRANDE
Gängat ej genomgående hål, sandblästrad matt yta, (RA < 0,8µ)
- **GN 75.6-D-MT-H**: packningsring H-NBR.
- **GN 75.6-D-MT-E**: packningsring EPDM.
- **GN 75.6-D-MT-F**: packningsring FKM.

Gangat ej genomgaende hal, högglanspolerad yta (RA <0,8µ):
- **GN 75.6-D-PL-H**: packningsring H-NBR.
- **GN 75.6-D-PL-E**: packningsring EPDM.
- **GN 75.6-D-PL-F**: packningsring FKM.

Gängad tapp, sandblästrad matt yta (RA < 0,8µ):
- **GN 75.6-E-MT-H**: packningsring H-NBR.
- **GN 75.6-E-MT-E**: packningsring EPDM.
- **GN 75.6-E-MT-F**: packningsring FKM.

Gängad tapp, spegelpolerad yta (RA < 0,8 µ):
- **GN 75.6-E-PL-H**: packningsring H-NBR.
- **GN 75.6-E-PL-E**: packningsring EPDM.
- **GN 75.6-E-PL-F**: packningsring FKM.

KÄNNETECKEN OCH ANVÄNDNING
Knoppen GN 75.6 är avsedd att användas i miljöer med höga hygienkrav.
Specialpackningsringen tätar gängan från den yttre miljön och förhindrar att smuts tränger in.
Ytbehandlingen, vinkeltätningen och frånvaron av urtag förhindrar ansamling av smuts och underlättar rengöring.
Se Tekniska data Hygienic Design (på sidan -).

TILLBEHÖR
Tätningsringar: GN 7600.



Alla design rättigheter förbehållna i enlighet med lagen. Ange alltid källan vid reproduktion av våra ritningar.

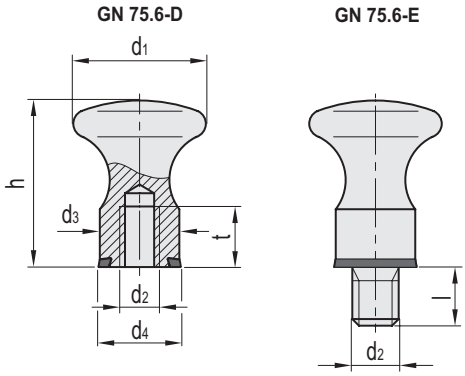

GN 75.6-D-MT-H

Kod	Benämning	d1	d2	d3	d4	d5	h	tmin	⚖
GN.38531	GN 75.6-20-M5-D-MT-H	20	M 5	14	14	14.8	24	7	25
GN.38536	GN 75.6-25-M6-D-MT-H	25	M 6	16	16	16.8	29	9	45
GN.38541	GN 75.6-32-M8-D-MT-H	32	M 8	18	18	18.8	37	12	82

GN 75.6-D-MT-E

Kod	Benämning	d1	d2	d3	d4	d5	h	tmin	⚖
GN.32381	GN 75.6-20-M5-D-MT-E	20	M 5	14	14	14.8	24	7	25
GN.32385	GN 75.6-25-M6-D-MT-E	25	M 6	16	16	16.8	29	9	45
GN.32389	GN 75.6-32-M8-D-MT-E	32	M 8	18	18	18.8	37	12	82

GN 75.6-D-MT-F

Kod	Benämning	d1	d2	d4	d5	h	tmin	⚖
GN.32431	GN 75.6-20-M5-D-MT-F	20	M 5	14	14.8	24	7	25
GN.32435	GN 75.6-25-M6-D-MT-F	25	M 6	16	16.8	29	9	45
GN.32439	GN 75.6-32-M8-D-MT-F	32	M 8	18	18.8	37	12	82

GN 75.6-D-PL-H

Kod	Benämning	d1	d2	d3	d4	d5	h	tmin	⚖
GN.38532	GN 75.6-20-M5-D-PL-H	20	M 5	14	14	14.8	24	7	25
GN.38537	GN 75.6-25-M6-D-PL-H	25	M 6	16	16	16.8	29	9	45
GN.38542	GN 75.6-32-M8-D-PL-H	32	M 8	18	18	18.8	37	12	82

GN 75.6-D-PL-E

Kod	Benämning	d1	d2	d3	d4	d5	h	tmin	⚖
GN.32382	GN 75.6-20-M5-D-PL-E	20	M 5	14	14	14.8	24	7	25
GN.32386	GN 75.6-25-M6-D-PL-E	25	M 6	16	16	16.8	29	9	45
GN.32390	GN 75.6-32-M8-D-PL-E	32	M 8	18	18	18.8	37	12	82

GN 75.6-D-PL-F

Kod	Benämning	d1	d2	d4	d5	h	tmin	⚖
GN.32432	GN 75.6-20-M5-D-PL-F	20	M 5	14	14.8	24	7	25
GN.32436	GN 75.6-25-M6-D-PL-F	25	M 6	16	16.8	29	9	45
GN.32440	GN 75.6-32-M8-D-PL-F	32	M 8	18	18.8	37	12	82

GN 75.6-E-MT-H

Kod	Benämning	d1	d2	d3	d4	d5	h	l	⚖
GN.38533	GN 75.6-20-M5-E-MT-H	20	M5	M 5	14	14.8	24	10	28
GN.38538	GN 75.6-25-M6-E-MT-H	25	M6	M 6	16	16.8	29	12	50
GN.38543	GN 75.6-32-M8-E-MT-H	32	M8	M 8	18	18.8	37	14	92

GN 75.6-E-MT-E

Kod	Benämning	d1	d2	d3	d4	d5	h	l	⚖
GN.32383	GN 75.6-20-M5-E-MT-E	20	M5	M 5	14	14.8	24	10	28
GN.32387	GN 75.6-25-M6-E-MT-E	25	M6	M 6	16	16.8	29	12	50
GN.32391	GN 75.6-32-M8-E-MT-E	32	M8	M 8	18	18.8	37	14	92

GN 75.6-E-MT-F

Kod	Benämning	d1	d3	d4	d5	h	l	⚖
GN.32433	GN 75.6-20-M5-E-MT-F	20	M 5	14	14.8	24	10	28
GN.32437	GN 75.6-25-M6-E-MT-F	25	M 6	16	16.8	29	12	50
GN.32441	GN 75.6-32-M8-E-MT-F	32	M 8	18	18.8	37	14	92

GN 75.6-E-PL-H

Kod	Benämning	d1	d2	d3	d4	d5	h	l	⚖
GN.38534	GN 75.6-20-M5-E-PL-H	20	M5	M 5	14	14.8	24	10	28
GN.38539	GN 75.6-25-M6-E-PL-H	25	M6	M 6	16	16.8	29	12	50
GN.38544	GN 75.6-32-M8-E-PL-H	32	M8	M 8	18	18.8	37	14	92

GN 75.6-E-PL-E

Kod	Benämning	d1	d2	d3	d4	d5	h	l	⚖
GN.32384	GN 75.6-20-M5-E-PL-E	20	M5	M 5	14	14.8	24	10	28
GN.32388	GN 75.6-25-M6-E-PL-E	25	M6	M 6	16	16.8	29	12	50
GN.32392	GN 75.6-32-M8-E-PL-E	32	M8	M 8	18	18.8	37	14	92

GN 75.6-E-PL-F

Kod	Benämning	d1	d3	d4	d5	h	l	⚖
GN.32434	GN 75.6-20-M5-E-PL-F	20	M 5	14	14.8	24	10	28
GN.32438	GN 75.6-25-M6-E-PL-F	25	M 6	16	16.8	29	12	50
GN.32442	GN 75.6-32-M8-E-PL-F	32	M 8	18	18.8	37	14	92

Ganter Norm®

Alla design rättigheter förbehållna i enlighet med lagen. Ange alltid källan vid reproduktion av våra ritningar.

elesa®